ST
Exprimidora para tejido de punto tubular

CORINO MACCHINE

CORINO MACCHINE

La Exprimidora ST para tejido Tubular es el resultado de **40 años de experiencia y desarrollo continuo** en el diseño de máquinas abridoras de tejido en cuerda.

Hace veinte años, cuando Roberto Corino inventó y diseñó la ST, la principal meta era **evitar las marcas en los extremos del tejido** causadas por otras máquinas tradicionales.

El resultado fue una **maquina revolucionaria** con el balón viniendo desde arriba hacia abajo y con la ausencia absoluta de anillos abridores causantes de marcas en el tejido.

Después de 20 años la ST es todavía revolucionaria e inalcanzable en productividad, baja tensión y elongacion del tejido en una delicada elaboracion.

Hoy , **la ST es la más precisa Exprimidora para tejido Tubular** en el mercado, configurable mediante diseño modular, y equipada con los mejores componentes eléctricos, neumáticos y mecánicos.

La ST es 100% diseñada y fabricada en Italia

Roberto Corino

CORINO MACCHINE

NOSOTROS ESTAMOS LISTOS

¿Y USTED?

#7 SIN ANILLOS = SIN MARCAS

La ST no necesita y no utiliza ninguna clase de anillo abridor para abrir el tejido tubular y por lo tanto no deja marcas permanentes en el tejido.

#1 DESTORCEDOR

El diseño patentado con sensores para la torsión de reacción ultra rápida garantizan una operación perfecta a una velocidad de 80 m/min con una altura de tan solo 4m. El innovativo diseño de un overflow de agua integrado al tanque de impregnacion esta en una posicion fija y no requiere de dispositivos para subir y bajar.

#2 SOPLADOR

Para formar el balón de tejido la ST usa su propio ventilador de alto flujo y baja presión para evitar marcar el tejido. La ST es, por lo tanto, independiente del suministro de aire de la tintorería.

#6 BALON

El balón que viene desde arriba (Patente Corino) abre y expande el tejido tubular perfectamente, entregándolo al cilindro exprimidor libre de arrugas.

#3 TANQUE PARA PRODUCTOS QUIMICOS

La exprimidora para tejido tubular ST 4 viene equipada con un tanque para mezclar productos químicos y para preparar los suavizantes necesarios para hacer aplicaciones en “húmedo sobre húmedo”.

#5 EXPRIMIDOR

Los cilindros exprimidores están recubiertos con un caucho de alta tecnología para lograr la máxima extracción de agua preservando la naturaleza y la estructura del tejido.

#4 PLATAFORMA GIRATORIA

La plataforma gira automáticamente los carros con tejido y se encuentra sincronizado con el destorcedor. Mediante el diseño hidráulico concebido para trabajo pesado trabaja aun si esta completamente sumergido.

Una **pareja de palpadores** sensan el tamaño de el balón y controlan el sistema neumático para el inflado de este.

El **control de la torsión** (Patente Corino) ayuda a controlar la espiralidad del tejido mediante la rotación del balón.

Los **ensanchadores magnéticos** ajustables con sobrealimentación, cuidadosamente llevan el tejido al ancho deseado.

Acerca tu celular para ver ST en accion!

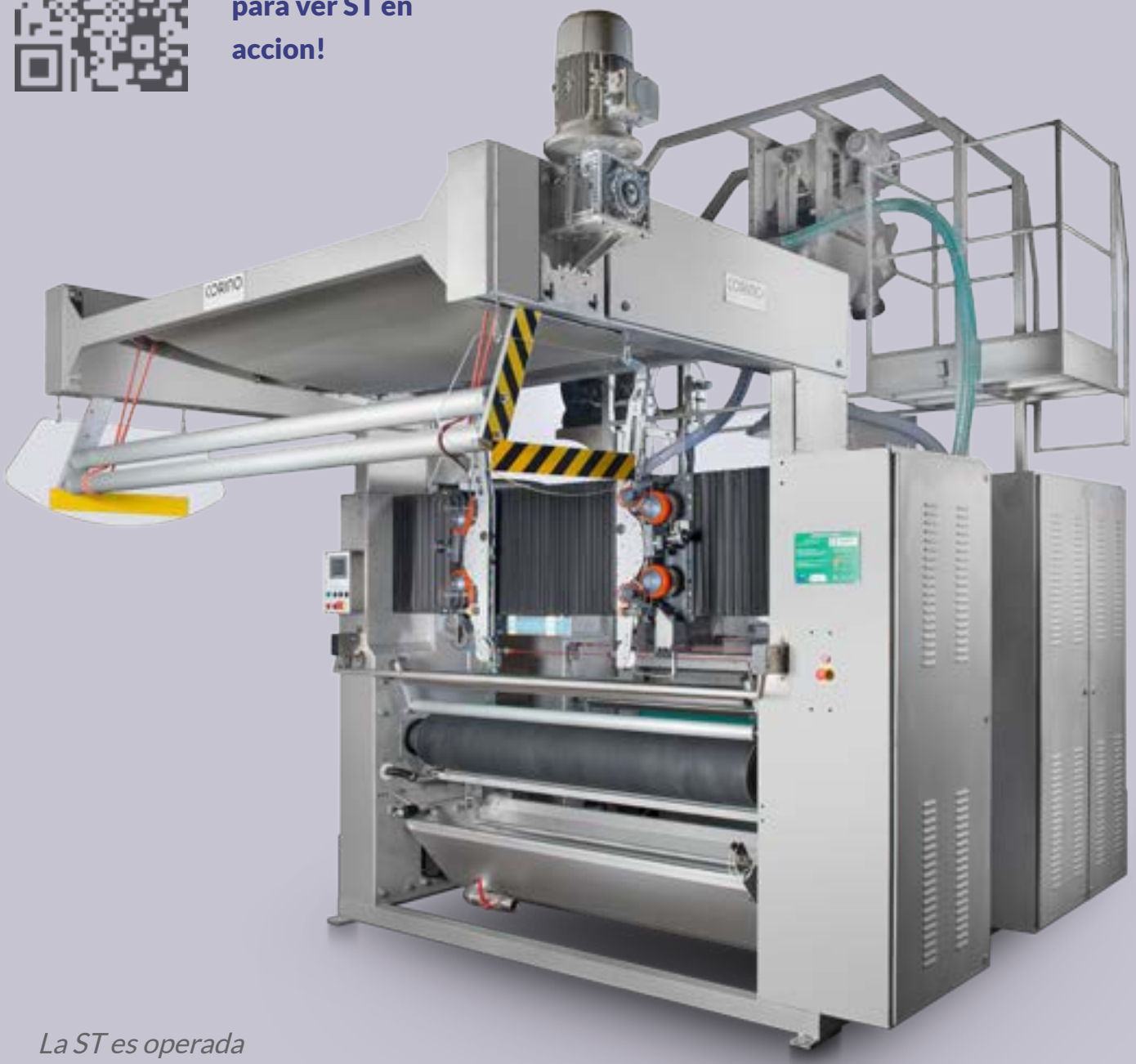

La ST es operada completamente al nivel del piso.

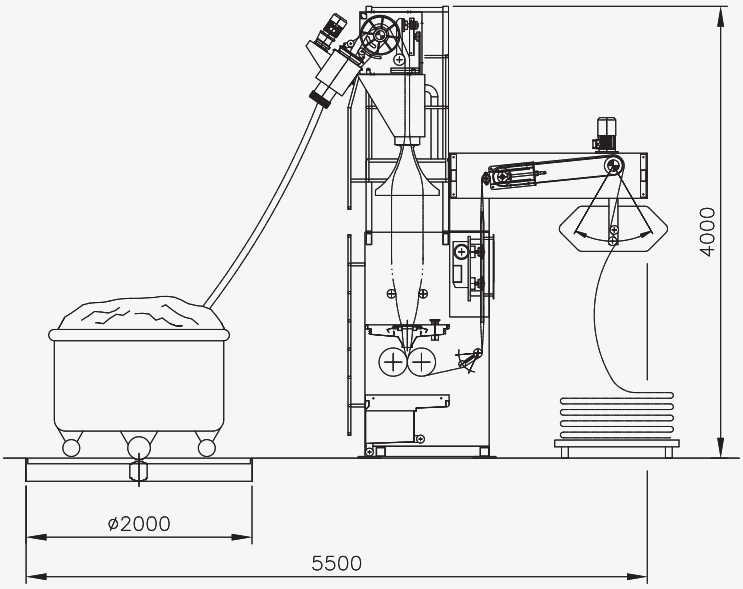

ST-2

Exprimidora simple para escurrir el agua del tejido.

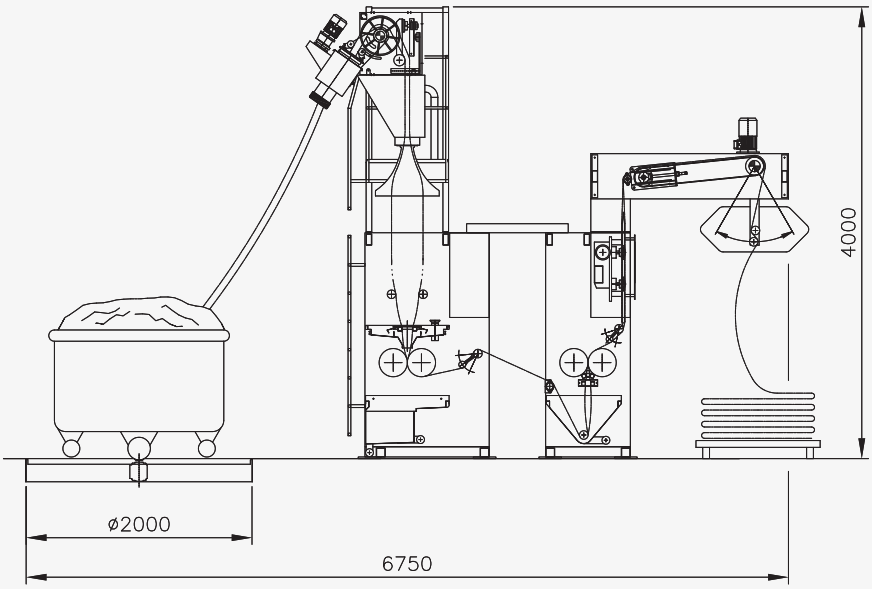

ST-4

Exprimidora doble para hacer procesos HÚMEDO SOBRE HÚMEDO (escurrido + aplicación de suavizantes).

Dado que las especificaciones pueden cambiar sin previo aviso, le pedimos el favor de que nos contacte para obtener los últimos dibujos.

CORINO MACCHINE - 100% ITALIAN

Corino Macchine SPA
Strada Statale 231
I-12066 Monticello d'Alba
44° 42' 10" N, 7° 58' 12" E
+390173440576
corino@corinomacchine.com
www.corinomacchine.com

member of ACIMIT ITALIAN TEXTILE MACHINERY